Technische Information

Toleranzen für Anschlussteile und Einbaumaße für Weichstoff-Kompensatoren

RAL-GZ 719
TI-013
Rev. 2 – 02/03

Max. zulässige Toleranzen der Anschlussflansche für Kompensatoren

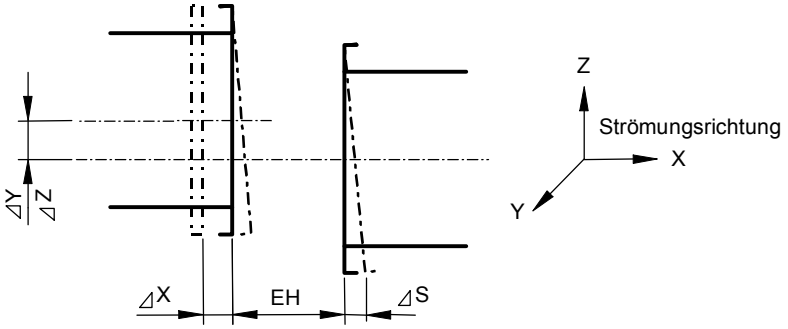

Einbaulänge [EH]	ΔX = -10mm, + 5mm
lateraler Versatz	$\Delta Z, \Delta Y$ = ±10mm
Schrägstellung	ΔS = ±7mm
kumulierte Toleranz <10mm	$\sum = \sqrt{\max.(\Delta Z^2; \Delta Y^2) + \Delta S^2} + \Delta X =$

Max. zulässige Toleranzen der Auflagefläche für Kompensatoren

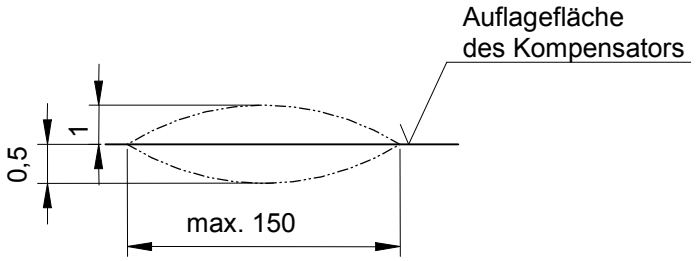

Zwischen den Messabständen von max. 150mm darf einmal eine stetige Vertiefung von 0,5mm oder einmal eine stetige Überhöhung von 1mm gegenüber der theoretischen Form vorhanden sein.
Welligkeit der Kanalflansche max. ±1mm bei 1000mm Messlänge.
Max. Oberflächenrauhigkeit R_t = 150µm
An Stoßstellen im Flanschbereich darf kein Versatz auftreten.
Die Auflagefläche müssen frei von Riefen, Kerben, Einbrandkerben, Schweißspritzer, etc. sein.

Herausgegeben vom Güteausschuss der Gütegemeinschaft Weichstoff-Kompensatoren e.V.

Jede Art der Vervielfältigung, auch auszugsweise, nur mit der Genehmigung der Gütegemeinschaft Weichstoff-Kompensatoren e.V. oder eines ihrer Mitgliedsunternehmen gestattet

handed over by
DEKOMTE de Temple
Kompensator-Technik GmbH
+49 6182 2101-4 * +49 6182 2101-400 * info@dekomte.com

Max. zulässige Toleranzen der Befestigungslöcher für Kompensatoren

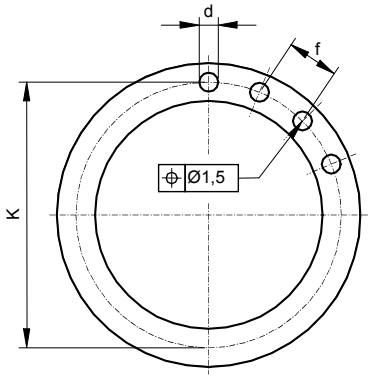

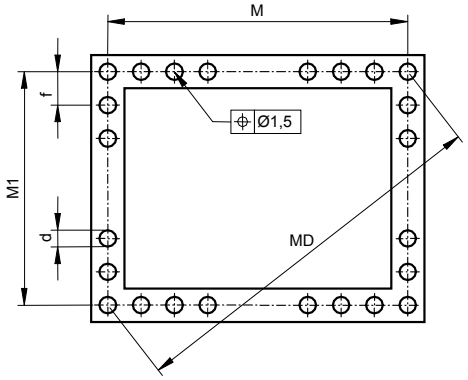

Lochkreisdurchmesser <4000mm	K =	DIN ISO 2768 Toleranzklasse m
Lochkreisdurchmesser >4000mm	K =	DIN ISO 2768 Toleranzklasse c
Achsabstand <4000mm	M, M1 =	DIN ISO 2768 Toleranzklasse m
Achsabstand >4000mm	M, M1 =	DIN ISO 2768 Toleranzklasse c
Diagonale <4000mm	MD =	DIN ISO 2768 Toleranzklasse m
Diagonale >4000mm	MD =	DIN ISO 2768 Toleranzklasse c
Lochabstand	f =	DIN ISO 2768 Toleranzklasse c
Lochdurchmesser	d =	DIN EN 20273 Toleranzklasse g

Die Bohrungen in den Anschlussflanschen sind beidseitig zu entgraten

Allgemeintoleranzen

Allgemeintoleranzen für Längenmaße (vgl. DIN ISO 2768 T1)

Toleranz-klasse	>6 <30	>30 <120	>120 <400	>400 <1000	>1000 <2000	>2000 <4000	>4000 <8000	>8000 <12000	>12000 <16000	>16000 <20000
m	±0,2	±0,3	±0,5	±0.8	±1,2	±2	±3	±4	±5	±6
c	±0,5	±0,8	±1,2	±2	±3	±4	±5	±6	±7	±8

handed over by
DEKOMTE de Temple
DEKOMTE Kompensator-Technik GmbH
+49 6182 2101-4 * +49 6182 2101-400 * info@dekomte.com

Herausgegeben vom Güteausschuss der Gütegemeinschaft Weichstoff-Kompensatoren e.V.

Jede Art der Vervielfältigung, auch auszugsweise, nur mit der Genehmigung der Gütegemeinschaft Weichstoff-Kompensatoren e.V. oder eines ihrer Mitgliedsunternehmen gestattet